CDL

n ≈ 3500 rpm

S.S.304 vertical multistage pump
Bomba de etapas múltiples inox304
Pompe multicellulaire inox304

DESCRIPTION/DESCRIPCIONES/DESCRIPTION

- SS304 vertical, multistage centrifugal pump
- The suction and discharge ports on the same level
- CDL pump head and base are in cast iron
- CDL pump impeller and shaft are in stainless steel
- CDLF pump all wetted parts are in stainless steel
- YE3 high efficient motor, with protection IP55 class F
- Quality bearing, wear resistance mechanical seal
- Liquid temperature between -10°C and +120°C

- Inox 304 bomba centrífuga vertical de etapas múltiples
- Los puertos de succión y descarga en el mismo nivel
- El cabezal y la base de la bomba CDL son de hierro fundido
- El impulsor y el eje de la bomba CDL son de acero inoxidable
- CDLF todas las partes húmedas son de acero inoxidable
- Motor de alta eficiencia YE3, con protección IP55 clase F
- Rodamiento de calidad y cierre mecánico personalizado
- Temperatura del líquido entre -10 °C y + 120 °C

- Pompe centrifuge multicellulaire verticale inox 304
- Les orifices d'aspiration et de refoulement au même niveau
- La tête et la base de la pompe CDL sont en fonte.
- Roue et arbre de pompe CDL en acier inoxydable
- CDLF toutes les pièces en contact avec le fluide sont en inox
- Moteur haute efficacité YE3, avec protection IP55 classe F
- Roulement qualité, joint mécanique résistance à l'usure
- Température du liquide entre -10°C et + 120°C

APPLICATIONS/APLICACIONES/APPLICATIONS

The stainless steel multistage pumps are suitable for industrial processing systems,washing and cleaning systems,pumping of acids and alkalis,filtration systems,water pressure boosting,water Treatment,HVAC,irrigation,fire protection systems etc.

Las bombas multietapa de acero inoxidable son adecuadas para sistemas de procesamiento industrial, sistemas de lavado y limpieza, bombeode ácidos y álcalis, sistemas de filtración, aumento de la presión delagua, HVAC, riego, sistemas de protección contra incendios, etc.

Les pompes à plusieurs étages en acier inoxydable conviennent systèmes de traitement industriel, systèmes de lavage et de nettoyage, pompage des acides et des alcalis, systèmes de filtration, à la surpression, traitement de l'eau,CVC, à l'irrigation, systèmes de protection contre les incendies, etc.

MODEL CODE/CÓDIGO MODELO/CODE MODÈLE

For example/Por ejemplo/Par exemple

CDL(F) 32 - 30 - 2

- 2=Small impeller number
  Número de impulsor pequeño
  Numéro de roue petit
- 30=Stage/Etapa/ Étapex10 (CDL32-CDL90)
  Stage/Etapa/Étape x1 (CDL1-CDL20)
- 32=Rated flow(m^3/h)
  Caudal nominal (m^3/h)
  Débit nominal (m^3/h)
- CDL=Common type vertical multistage pump
  Tipo común bomba vertical de etapas múltiples
  Pompe multicellulaire verticale de type commun
- CDLF=Pump with flow passage components in SS304
  Bomba con componentes de paso de flujo en inox304
  Pompe avec composants de passage d'écoulement en inox304

FANCY

TECHNICAL DATA/DATOS TÉCNICOS/DONNÉES TECHNIQUES

60 Hz n≈3500 l/min

MODEL MODELO MODÈLE	DN	Power Potencia Puissance		Q=DELIVERY/CAUDAL/DÉBIT																	
				GPM 2.6	3.5	4.4	5.3	6.2	6.6	7	7.9	8.8	11	13	15	18	20	22	26	31	35
				l/min 10	13	17	20	23	25	27	30	33	42	50	58	67	75	83	100	117	133
				m^3/h 0.6	0.8	1	1.2	1.4	1.5	1.6	1.8	2	2.5	3	3.5	4	4.5	5	6	7	8
	mm	kw	hp	H=Head/Altura/Hauteur(m)																	
CDL 1-2	25x25	0.37	0.5	17.5	17	**16.5**	16	15.5	15.3	15	14	13	-	-	-	-	-	-	-	-	-
CDL 1-3	25x25	0.37	0.5	26.5	26	**25**	24	23	22.5	22	21	20	-	-	-	-	-	-	-	-	-
CDL 1-4	25x25	0.37	0.5	35	34	**33**	32	31	30.5	30	28	26	-	-	-	-	-	-	-	-	-
CDL 1-5	25x25	0.55	0.75	43	42	**41**	40	39	38.5	38	35	33	-	-	-	-	-	-	-	-	-
CDL 1-6	25x25	0.55	0.75	52	51	**50**	48	47	46	45	43	39	-	-	-	-	-	-	-	-	-
CDL 1-7	25x25	0.75	1	60	59	**58**	56	55	54	52	50	46	-	-	-	-	-	-	-	-	-
CDL 1-8	25x25	0.75	1	68	67	**65**	64	62	61	59	57	53	-	-	-	-	-	-	-	-	-
CDL 1-9	25x25	0.75	1	76	75	**74**	73	71	69	66	64	60	-	-	-	-	-	-	-	-	-
CDL 1-10	25x25	1.1	1.5	85	84	**83**	81	78	76	74	72	67	-	-	-	-	-	-	-	-	-
CDL 1-11	25x25	1.1	1.5	95	93	**90**	87	85	83	81	78	73	-	-	-	-	-	-	-	-	-
CDL 1-12	25x25	1.1	1.5	103	102	**98**	96	92	90	88	86	79	-	-	-	-	-	-	-	-	-
CDL 1-13	25x25	1.1	1.5	112	110	**107**	105	100	98	95	93	86	-	-	-	-	-	-	-	-	-
CDL 1-15	25x25	1.5	2	127	125	**123**	121	117	115	112	107	99	-	-	-	-	-	-	-	-	-
CDL 1-17	25x25	1.5	2	144	141	**139**	137	132	128	124	120	112	-	-	-	-	-	-	-	-	-
CDL 1-19	25x25	2.2	3	160	157	**155**	153	147	144	141	134	124	-	-	-	-	-	-	-	-	-
CDL 1-21	25x25	2.2	3	177	174	**172**	168	162	158	153	147	138	-	-	-	-	-	-	-	-	-
CDL 1-23	25x25	2.2	3	193	190	**188**	184	174	171	167	161	152	-	-	-	-	-	-	-	-	-
CDL 1-25	25x25	3	4	210	207	**205**	202	192	188	184	176	164	-	-	-	-	-	-	-	-	-
CDL 2-2	25x25	0.55	0.75	-	-	26	25	24	24	24	23	**22**	21	18	16	12	9	-	-	-	-
CDL 2-3	25x25	0.75	1	-	-	39	38	37	36	35	34	**33**	31	27	24	19	15	-	-	-	-
CDL 2-4	25x25	1.1	1.5	-	-	52	50	49	48	47	46	**45**	42	36	32	26	20	-	-	-	-
CDL 2-5	25x25	1.1	1.5	-	-	65	63	61	60	59	58	**57**	52	46	41	32	25	-	-	-	-
CDL 2-6	25x25	1.1	1.5	-	-	78	76	75	74	73	71	**69**	63	56	49	40	30	-	-	-	-
CDL 2-7	25x25	1.5	2	-	-	91	89	87	86	85	83	**81**	74	66	57	47	35	-	-	-	-
CDL 2-9	25x25	2.2	3	-	-	117	115	112	111	110	107	**104**	95	86	75	61	45	-	-	-	-
CDL 2-11	25x25	2.2	3	-	-	143	140	137	136	134	131	**128**	116	104	90	75	56	-	-	-	-
CDL 2-13	25x25	3	4	-	-	171	168	165	163	161	156	**152**	139	126	108	90	66	-	-	-	-
CDL 2-15	25x25	3	4	-	-	195	191	188	186	184	180	**176**	160	142	125	103	77	-	-	-	-
CDL 2-18	25x25	4	5.5	-	-	234	232	229	228	225	218	**212**	195	171	151	126	94	-	-	-	-
CDL 3-2	25x25	0.37	0.5	-	-	-	-	-	17.5	17	17	16	15	**14**	13	11	9	8	-	-	-
CDL 3-3	25x25	0.55	0.75	-	-	-	-	-	26.5	26	26	25	24	**23**	20	18	15	12	-	-	-
CDL 3-4	25x25	0.55	0.75	-	-	-	-	-	35	35	34	34	32	**30**	27	25	20	17	-	-	-
CDL 3-5	25x25	0.75	1	-	-	-	-	-	44	44	43	42	40	**38**	33	31	26	23	-	-	-
CDL 3-6	25x25	1.1	1.5	-	-	-	-	-	51	51	50	50	48	**45**	40	37	32	27	-	-	-
CDL 3-7	25x25	1.1	1.5	-	-	-	-	-	61	61	60	59	56	**52**	46	43	38	31	-	-	-
CDL 3-8	25x25	1.1	1.5	-	-	-	-	-	70	69	68	67	64	**61**	53	49	44	35	-	-	-
CDL 3-9	25x25	1.5	2	-	-	-	-	-	78	78	77	77	72	**68**	60	56	50	40	-	-	-
CDL 3-10	25x25	1.5	2	-	-	-	-	-	87	86	85	84	81	**76**	68	63	55	44	-	-	-
CDL 3-11	25x25	1.5	2	-	-	-	-	-	96	95	94	92	87	**82**	74	69	59	48	-	-	-
CDL 3-12	25x25	2.2	3	-	-	-	-	-	104	103	102	100	96	**90**	79	73	63	52	-	-	-
CDL 3-13	25x25	2.2	3	-	-	-	-	-	112	111	110	109	104	**98**	86	80	69	57	-	-	-
CDL 3-15	25x25	2.2	3	-	-	-	-	-	129	128	127	126	120	**112**	99	93	81	65	-	-	-
CDL 3-17	25x25	2.2	3	-	-	-	-	-	147	146	145	143	137	**128**	114	106	91	74	-	-	-
CDL 3-19	25x25	3	4	-	-	-	-	-	165	164	162	160	153	**142**	126	118	102	82	-	-	-
CDL 3-21	25x25	3	4	-	-	-	-	-	183	182	180	178	170	**160**	141	129	112	91	-	-	-
CDL 3-23	25x25	3	4	-	-	-	-	-	200	199	196	194	185	**174**	154	142	122	98	-	-	-
CDL 3-25	25x25	4	5.5	-	-	-	-	-	217	216	213	211	202	**187**	167	154	134	108	-	-	-
CDL 4-2	32x32	0.75	1	-	-	-	-	-	-	-	-	-	26	25	24	**23**	22	21	19	16	14
CDL 4-3	32x32	1.1	1.5	-	-	-	-	-	-	-	-	-	39	38	37	**36**	34	32	28	24	21
CDL 4-4	32x32	1.5	2	-	-	-	-	-	-	-	-	-	52	50	49	**48**	46	44	38	35	31
CDL 4-5	32x32	2.2	3	-	-	-	-	-	-	-	-	-	65	62	61	**60**	58	55	49	44	39
CDL 4-6	32x32	2.2	3	-	-	-	-	-	-	-	-	-	78	75	74	**72**	70	67	59	54	47
CDL 4-7	32x32	3	4	-	-	-	-	-	-	-	-	-	92	88	86	**84**	81	78	69	62	55
CDL 4-8	32x32	3	4	-	-	-	-	-	-	-	-	-	104	100	98	**95**	93	90	79	72	63
CDL 4-10	32x32	4	5.5	-	-	-	-	-	-	-	-	-	130	125	123	**120**	117	113	102	90	80
CDL 4-12	32x32	4	5.5	-	-	-	-	-	-	-	-	-	156	150	148	**145**	141	136	122	109	96
CDL 4-14	32x32	5.5	7.5	-	-	-	-	-	-	-	-	-	182	176	173	**170**	165	159	145	129	112
CDL 4-16	32x32	5.5	7.5	-	-	-	-	-	-	-	-	-	207	201	199	**196**	190	183	165	146	128

CDLF also available/también disponible/aussi disponible

Performance curve in page/Curva en página/Courbe en page 367-379

CDL

TECHNICAL DATA/DATOS TÉCNICOS/DONNÉES TECHNIQUES

60 Hz n≈3500 l/min

MODEL MODELO MODÈLE	DN	Power Potencia Puissance		Q=DELIVERY/CAUDAL/DÉBIT																		
				GPM	31	35	40	44	48	53	57	62	66	70	79	84	88	97	106	115	132	141	150
				l/min	117	133	150	167	183	200	217	233	250	267	300	317	333	367	400	433	500	533	567
				m³/h	7	8	9	10	11	12	13	14	15	16	18	19	20	22	24	26	30	32	34
	mm	kw	hp	H=Head/Altura/Hauteur(m)																			
CDL 8-2-1	40x40	0.75	1	13	**12**	11.5	11	10.5	10	9.5	9	-	-	-	-	-	-	-	-	-	-	-
CDL 8-2	40x40	1.5	2	27	**26**	25	24	23	22	20	18	-	-	-	-	-	-	-	-	-	-	-
CDL 8-3	40x40	2.2	3	41	**40**	38	37	35	33	30	28	-	-	-	-	-	-	-	-	-	-	-
CDL 8-4	40x40	3	4	55	**54**	52	50	47	45	41	38	-	-	-	-	-	-	-	-	-	-	-
CDL 8-5	40x40	3	4	70	**68**	65	63	59	56	52	47	-	-	-	-	-	-	-	-	-	-	-
CDL 8-6	40x40	4	5.5	85	**82**	78	76	72	68	62	57	-	-	-	-	-	-	-	-	-	-	-
CDL 8-8	40x40	5.5	7.5	115	**110**	105	101	97	91	84	75	-	-	-	-	-	-	-	-	-	-	-
CDL 8-10	40x40	7.5	10	145	**140**	132	126	122	115	105	95	-	-	-	-	-	-	-	-	-	-	-
CDL 8-12	40x40	7.5	10	173	**167**	160	152	147	132	125	115	-	-	-	-	-	-	-	-	-	-	-
CDL 8-14	40x40	11	15	202	**195**	188	179	174	163	147	135	-	-	-	-	-	-	-	-	-	-	-
CDL 10-1	40x40	0.75	1	13.5	13	12.5	**12**	11	10	9	7	6	-	-	-	-	-	-	-	-	-	-
CDL 10-2	40x40	1.5	2	28	27	26	**25**	23	22	19	18	16	-	-	-	-	-	-	-	-	-	-
CDL 10-3	40x40	2.2	3	42	41	39	**38**	36	34	31	28	25	-	-	-	-	-	-	-	-	-	-
CDL 10-4	40x40	3	4	57	55	53	**51**	48	45	41	38	34	-	-	-	-	-	-	-	-	-	-
CDL 10-5	40x40	3	4	71	69	66	**64**	61	57	52	48	43	-	-	-	-	-	-	-	-	-	-
CDL 10-6	40x40	4	5.5	86	83	80	**77**	74	69	64	59	52	-	-	-	-	-	-	-	-	-	-
CDL 10-7	40x40	5.5	7.5	100	97	94	**90**	87	81	75	69	61	-	-	-	-	-	-	-	-	-	-
CDL 10-8	40x40	5.5	7.5	114	110	108	**103**	99	93	86	79	70	-	-	-	-	-	-	-	-	-	-
CDL 10-9	40x40	5.5	7.5	128	125	121	**116**	111	105	98	90	79	-	-	-	-	-	-	-	-	-	-
CDL 10-10	40x40	7.5	10	143	139	135	**129**	123	117	109	100	89	-	-	-	-	-	-	-	-	-	-
CDL 10-12	40x40	7.5	10	172	167	163	**156**	149	140	131	120	107	-	-	-	-	-	-	-	-	-	-
CDL 10-14	40x40	11	15	201	196	191	**183**	175	164	153	140	125	-	-	-	-	-	-	-	-	-	-
CDL 10-16	40x40	11	15	230	224	219	**210**	200	188	176	160	143	-	-	-	-	-	-	-	-	-	-
CDL 10-17	40x40	11	15	245	239	233	**224**	213	200	186	170	152	-	-	-	-	-	-	-	-	-	-
CDL 12-1	50x50	1.1	1.5	17	17	16	16	15	**14.5**	14	13	12.5	11	10	8.5	-	-	-	-	-	-	-
CDL 12-2	50x50	2.2	3	35	35	34	33	32.5	**32**	30.5	29	27	24.5	23	20.5	-	-	-	-	-	-	-
CDL 12-3	50x50	4	5.5	52.5	52	51.5	51	50	**48**	46	44	41.5	37.5	34	31	-	-	-	-	-	-	-
CDL 12-4	50x50	5.5	7.5	70	69	68	67	65.5	**64**	61.5	58	55	49.5	45	41	-	-	-	-	-	-	-
CDL 12-5	50x50	5.5	7.5	88	87	86	84	82	**80**	77	74	70	62	57	51	-	-	-	-	-	-	-
CDL 12-6	50x50	7.5	10	107	105	103	101	99	**96**	92	88	84	75	68	61	-	-	-	-	-	-	-
CDL 12-7	50x50	7.5	10	124	123	121	119	116	**112**	107	102	97	88	80	71	-	-	-	-	-	-	-
CDL 12-8	50x50	11	15	141	139	137	135	132	**128**	122	117	111	101	92	82	-	-	-	-	-	-	-
CDL 12-10	50x50	11	15	178	176	173	170	166	**161**	153	147	140	128	116	104	-	-	-	-	-	-	-
CDL 12-12	50x50	15	20	213	211	208	204	199	**193**	185	177	169	154	140	125	-	-	-	-	-	-	-
CDL 12-14	50x50	15	20	249	246	242	238	233	**225**	216	207	198	180	163	145	-	-	-	-	-	-	-
CDL 16-2-1	50x50	2.2	3	-	-	-	19	19	18.5	18	18	18	**17**	16	16	15	14	13	11	-	-	-
CDL 16-2	50x50	4	5.5	-	-	-	38	38	37	37	36	36	**35**	34	33	32	30	27	24	-	-	-
CDL 16-3	50x50	5.5	7.5	-	-	-	57	57	56	56	55	55	**54**	51	50	48	45	40	36	-	-	-
CDL 16-4	50x50	7.5	10	-	-	-	76	76	75	74	73	73	**72**	68	66	64	60	54	49	-	-	-
CDL 16-5	50x50	11	15	-	-	-	96	95	94	93	92	91	**90**	85	83	80	75	68	62	-	-	-
CDL 16-6	50x50	11	15	-	-	-	115	114	113	112	111	110	**108**	102	99	96	91	82	75	-	-	-
CDL 16-7	50x50	15	20	-	-	-	135	134	132	131	129	128	**126**	119	116	113	106	96	88	-	-	-
CDL 16-8	50x50	15	20	-	-	-	155	154	152	150	148	146	**144**	137	134	130	122	111	101	-	-	-
CDL 16-10	50x50	18.5	25	-	-	-	197	195	192	190	187	184	**181**	174	170	165	153	139	127	-	-	-
CDL 20-1	50x50	2.2	3	-	-	-	-	-	19	19	19	19	18	18	18	**17**	16	15	14	13	10	8.5
CDL 20-2	50x50	4	5.5	-	-	-	-	-	38	38	38	38	37	36	36	**35**	34	32	31	29	24	21
CDL 20-3	50x50	5.5	7.5	-	-	-	-	-	58	58	57	57	56	55	54	**53**	52	50	48	45	38	33
CDL 20-4	50x50	7.5	10	-	-	-	-	-	78	78	77	76	75	74	73	**72**	70	67	64	60	51	45
CDL 20-5	50x50	11	15	-	-	-	-	-	98	97	96	95	94	92	91	**90**	88	85	80	75	64	57
CDL 20-6	50x50	11	15	-	-	-	-	-	118	117	116	115	113	111	110	**108**	105	102	97	91	77	70
CDL 20-7	50x50	15	20	-	-	-	-	-	138	137	136	135	133	130	129	**127**	123	119	113	107	91	83
CDL 20-8	50x50	15	20	-	-	-	-	-	158	157	156	155	153	150	148	**146**	142	137	130	123	105	96
CDL 20-10	50x50	18.5	25	-	-	-	-	-	198	197	196	195	193	189	187	**185**	179	172	164	155	133	122

CDLF also available/también disponible/aussi disponible

Performance curve in page/Curva en página/Courbe en page 367-379

FANCY

TECHNICAL DATA/DATOS TÉCNICOS/DONNÉES TECHNIQUES

60 Hz n≈3500 l/min

MODEL MODELO MODÈLE	DN	Power Potencia Puissance		Q=DELIVERY/CAUDAL/DÉBIT																		
				GPM	88	106	132	141	159	176	185	198	211	220	242	264	286	308	352	374	396	441	507	573
				l/min	333	400	500	533	600	667	700	750	800	833	917	1000	1083	1167	1333	1417	1500	1667	1917	2167
				m³/h	20	24	30	32	36	40	42	45	48	50	55	60	65	70	80	85	90	100	115	130
	mm	kw	hp	H=Head/Altura/Hauteur(m)																				
CDL 32-10-1	65x65	3	4	20	19	18	**17**	15	13	12	9	7	-	-	-	-	-	-	-	-	-	-	-
CDL 32-10	65x65	4	5.5	26	25	24	**23**	21	19	18	16	14	-	-	-	-	-	-	-	-	-	-	-
CDL 32-20-2	65x65	5.5	7.5	41	40	37	**35**	31	27	25	21	17	-	-	-	-	-	-	-	-	-	-	-
CDL 32-20	65x65	7.5	10	52	50	47	**45**	41	37	35	32	27	-	-	-	-	-	-	-	-	-	-	-
CDL 32-30-2	65x65	7.5	10	67	64	59	**57**	52	46	43	37	31	-	-	-	-	-	-	-	-	-	-	-
CDL 32-30	65x65	11	15	78	75	69	**67**	62	56	53	48	40	-	-	-	-	-	-	-	-	-	-	-
CDL 32-40-2	65x65	11	15	94	91	84	**81**	73	65	61	53	45	-	-	-	-	-	-	-	-	-	-	-
CDL 32-40	65x65	15	20	104	101	94	**91**	83	75	71	63	55	-	-	-	-	-	-	-	-	-	-	-
CDL 32-50-2	65x65	15	20	119	115	106	**102**	94	84	79	70	59	-	-	-	-	-	-	-	-	-	-	-
CDL 32-50	65x65	18.5	25	130	125	116	**112**	104	94	89	80	69	-	-	-	-	-	-	-	-	-	-	-
CDL 32-60-2	65x65	18.5	25	145	140	130	**126**	116	104	97	86	74	-	-	-	-	-	-	-	-	-	-	-
CDL 32-60	65x65	18.5	25	155	150	140	**136**	126	114	107	95	81	-	-	-	-	-	-	-	-	-	-	-
CDL 32-70-2	65x65	22	30	172	166	154	**149**	137	123	115	101	86	-	-	-	-	-	-	-	-	-	-	-
CDL 32-70	65x65	22	30	182	176	164	**159**	148	133	126	113	97	-	-	-	-	-	-	-	-	-	-	-
CDL 32-80-2	65x65	22	30	196	190	177	**172**	159	143	134	119	102	-	-	-	-	-	-	-	-	-	-	-
CDL 32-80	65x65	30	40	208	201	187	**181**	167	152	142	127	111	-	-	-	-	-	-	-	-	-	-	-
CDL 32-90-2	65x65	30	40	223	216	200	**194**	179	162	152	136	117	-	-	-	-	-	-	-	-	-	-	-
CDL 32-90	65x65	30	40	234	226	210	**204**	189	172	162	146	127	-	-	-	-	-	-	-	-	-	-	-
CDL 32-100-2	65x65	30	40	248	241	224	**217**	201	181	170	153	133	-	-	-	-	-	-	-	-	-	-	-

CDLF also available/también disponible/aussi disponible

Performance curve in page/Curva en página/Courbe en page 367-379

CDL

TECHNICAL DATA/DATOS TÉCNICOS/DONNÉES TECHNIQUES

60 Hz n≈3500 l/min

MODEL MODELO MODÈLE	DN	Power Potencia Puissance		Q=DELIVERY/CAUDAL/DÉBIT																			
				GPM 88	106	132	141	159	176	185	198	211	220	242	264	286	308	352	374	396	441	507	573
				l/min 333	400	500	533	600	667	700	750	800	833	917	1000	1083	1167	1333	1417	1500	1667	1917	2167
				m³/h 20	24	30	32	36	40	42	45	48	50	55	60	65	70	80	85	90	100	115	130
	mm	kw	hp	H=Head/Altura/Hauteur(m)																			
CDL 45-10-1	80x80	5.5	7.5	-	-	29	29	28	27	26	**25**	24	23	21	19	16	-	-	-	-	-	-	-
CDL 45-10	80x80	7.5	10	-	-	34	34	33	32	31.5	**30**	29	29	27	25	22	-	-	-	-	-	-	-
CDL 45-20-2	80x80	11	15	-	-	57	56	55	53	52	**49**	47	46	43	38	33	-	-	-	-	-	-	-
CDL 45-20	80x80	15	20	-	-	69	68	67	65	63	**61**	60	59	55	50	44	-	-	-	-	-	-	-
CDL 45-30-2	80x80	18.5	25	-	-	90	89	87	85	83	**80**	77	75	72	63	55	-	-	-	-	-	-	-
CDL 45-30	80x80	18.5	25	-	-	102	101	99	97	95	**92**	90	88	82	76	68	-	-	-	-	-	-	-
CDL 45-40-2	80x80	22	30	-	-	125	123	121	118	115	**112**	108	105	98	89	78	-	-	-	-	-	-	-
CDL 45-40	80x80	30	40	-	-	136	135	132	129	126	**123**	119	117	112	102	89	-	-	-	-	-	-	-
CDL 45-50-2	80x80	30	40	-	-	159	157	153	149	146	**142**	137	134	121	115	99	-	-	-	-	-	-	-
CDL 45-50	80x80	30	40	-	-	171	169	165	161	158	**154**	149	145	138	126	112	-	-	-	-	-	-	-
CDL 45-60-2	80x80	37	50	-	-	194	192	187	182	178	**173**	167	163	155	139	122	-	-	-	-	-	-	-
CDL 45-60	80x80	37	50	-	-	205	203	198	193	190	**186**	180	176	166	152	134	-	-	-	-	-	-	-
CDL 45-70-2	80x80	45	60	-	-	227	224	219	213	210	**205**	198	193	182	165	144	-	-	-	-	-	-	-
CDL 45-70	80x80	45	60	-	-	239	236	231	226	221	**216**	209	204	194	178	157	-	-	-	-	-	-	-
CDL 64-10-1	100x100	7.5	10	-	-	-	-	-	26	26	26	25	25	24	23	**22**	21	18	16	14	10	-	-
CDL 64-10	100x100	11	15	-	-	-	-	-	37	37	36	35	35	34	33	**32**	31	28	26	24	21	-	-
CDL 64-20-2	100x100	15	20	-	-	-	-	-	53	53	52	51	50	49	47	**44**	42	37	34	31	23	-	-
CDL 64-20	100x100	22	30	-	-	-	-	-	74	74	73	72	72	70	67	**64**	62	57	54	51	42	-	-
CDL 64-30-2	100x100	22	30	-	-	-	-	-	93	92	91	89	88	84	80	**76**	72	65	61	56	45	-	-
CDL 64-30	100x100	30	40	-	-	-	-	-	112	111	110	109	108	104	100	**96**	93	86	82	77	65	-	-
CDL 64-40-2	100x100	37	50	-	-	-	-	-	130	129	127	125	124	120	115	**110**	103	94	89	83	66	-	-
CDL 64-40	100x100	45	60	-	-	-	-	-	152	150	148	146	144	140	135	**130**	123	114	108	102	86	-	-
CDL 64-50-2	100x100	45	60	-	-	-	-	-	172	170	167	164	162	157	151	**144**	137	126	119	112	91	-	-
CDL 90-10-1	100x100	11	15	-	-	-	-	-	-	-	-	-	-	-	31	29	27	25	24	**23**	21	16	9
CDL 90-10	100x100	15	20	-	-	-	-	-	-	-	-	-	-	-	36	36	35	33	31	**30**	29	25	18
CDL 90-20-2	100x100	18.5	25	-	-	-	-	-	-	-	-	-	-	-	59	58	57	54	51	**48**	44	36	22
CDL 90-20-1	100x100	22	30	-	-	-	-	-	-	-	-	-	-	-	67	66	65	62	59	**57**	51	44	33
CDL 90-20	100x100	30	40	-	-	-	-	-	-	-	-	-	-	-	76	75	73	69	66	**64**	60	54	44
CDL 90-30-2	100x100	37	50	-	-	-	-	-	-	-	-	-	-	-	98	96	94	88	85	**82**	75	64	46
CDL 90-30-1	100x100	37	50	-	-	-	-	-	-	-	-	-	-	-	108	106	104	98	94	**90**	83	74	56
CDL 90-30	100x100	45	60	-	-	-	-	-	-	-	-	-	-	-	116	114	111	105	102	**97**	93	84	69
CDL 90-40-2	100x100	45	60	-	-	-	-	-	-	-	-	-	-	-	141	138	135	128	124	**118**	109	96	72

CDLF also available/también disponible/aussi disponible

Performance curve in page/Curva en página/Courbe en page 367-379

FANCY

MATERIAL DESCRIPTION/DESCRIPCIÓN DE MATERIAL/DESCRIPTION DU MATÉRIEL

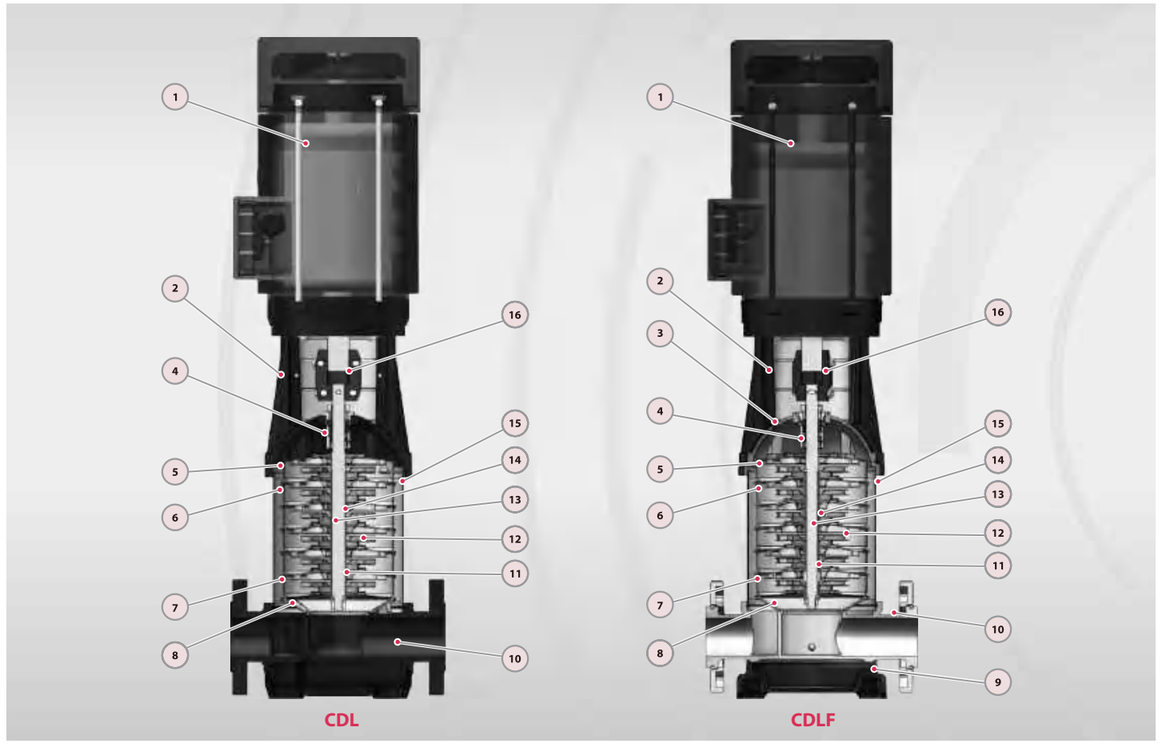

No.	Description Descripción Description	Material Material Matériel
1	Motor Motor Moteur	IP55 Class F IP55 Clase F IP55 classe F
2	Pump Case Cuerpo de Bomba Boîtier de pompe	Cast iron Fundición Fonte
3	Seal Base Soporte Sello Seal Base	SS304 Inox 304 Inox 304
4	Mechanical Seal Sello Mecánico Garniture mécanique	SS304 Inox 304 Inox 304
5	Top Diffuser Difusor Tope Diffuseur supérieur	SS304 Inox 304 Inox 304
6	Diffuser Difusor Diffuseur	SS304 Inox 304 Inox 304
7	Support Diffuser Difusor Soporte Diffuseur de support	SS304 Inox 304 Inox 304
8	Inducer Inductor Inducteur	SS304 Inox 304 Inox 304

No.	Description Descripción Description	Material Material Matériel
9	Base Plate Placa Base Plaque de base	Cast iron Fundición Fonte
10	Inlet&Outlet Chamber Cámara de entrada y salida Chambre d'entrée et de sortie	CDL:Cast iron CDLF:SS304 CDL:Fundición CDLF:Inox304 CDL: Fonte CDLF: Inox304
11	Bearing Cojinete Palier	Tungsten Carbide Carburo de Tungsteno Le carbure de tungstène
12	Impeller Impulsor Roue	SS304 Inox 304 Inox 304
13	Shaft Eje Arbre	SS304 Inox 304 Inox 304
14	Impeller Sleeve Casquillo Impulsor Manchon de roue	SS304 Inox 304 Inox 304
15	Cylinder Cilindro Cylindre	SS304 Inox 304 Inox 304
16	Coupling Unión Couplage	Carbon Steel Acero al Carbono Acier Carbone

CDL

DIMENSIONS AND N.W/DIMENSIONES Y PESOS/DIMENSIONS ET POIDS

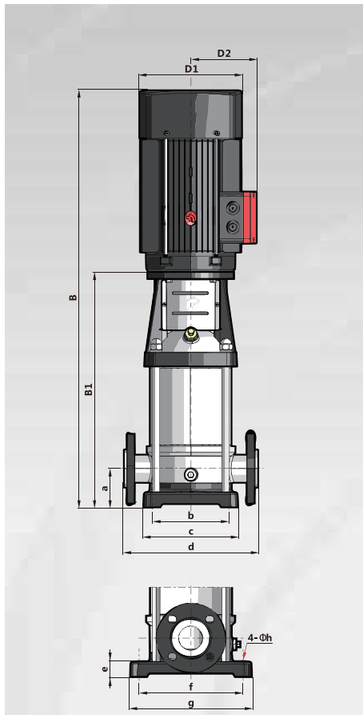

CDLF

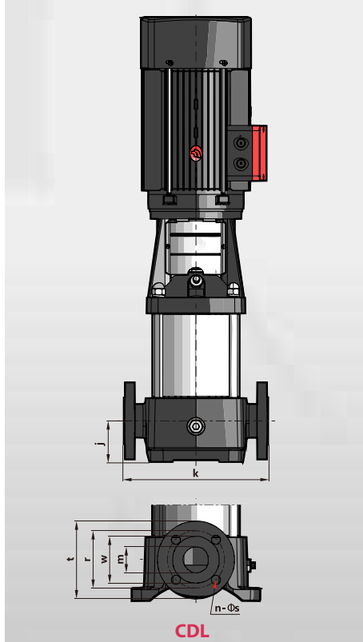

CDL

MODEL MODELO MODÈLE	B1 mm	B mm	D1 mm	D2 mm	COMMON COMÚN COMMUN mm	kg
1-2	258	483	148	117	DN=25 a=50 b=100 c=150 d=210 e=20 f=180 g=210 h=13 j=75 k=250 m=32 n=4 r=85 s=14 t=115 w=60	20
1-3	276	501	148	117		20
1-4	294	519	148	117		21
1-5	312	537	148	117		22
1-6	330	555	148	117		23
1-7	358	603	170	142		26
1-8	376	621	170	142		27
1-9	394	639	170	142		28
1-10	412	657	170	142		29
1-11	430	675	170	142		29
1-12	448	693	170	142		30
1-13	466	711	170	142		31
1-15	512	802	190	155		37
1-17	548	838	190	155		38
1-19	584	874	190	155		41
1-21	620	910	190	155		42
1-23	656	946	190	155		43
1-25	702	1047	197	165		51
2-2	258	483	148	117		21
2-3	286	531	170	142		24
2-4	304	549	170	142		25
2-5	322	567	170	142		26
2-6	340	585	170	142		26
2-7	368	658	190	155		32
2-9	404	694	190	155		36
2-11	440	730	190	155		37
2-13	486	831	197	165		44
2-15	522	867	197	165		45
2-18	576	931	230	188		54
3-2	258	483	148	117		20
3-3	276	501	148	117		21
3-4	294	519	148	117		22
3-5	322	567	170	142		25
3-6	340	585	170	142		26
3-7	358	603	170	142		27
3-8	376	621	170	142		27
3-9	404	694	190	155		33
3-10	422	712	190	155		34
3-11	440	730	190	155		34
3-12	458	748	190	155		37
3-13	476	766	190	155		38
3-15	512	802	190	155		39
3-17	548	838	190	155		40
3-19	594	939	197	165		48
3-21	630	975	197	165		49
3-23	666	1011	197	165		50
3-25	702	1057	230	188		58

MODEL MODELO MODÈLE	B1 mm	B mm	D1 mm	D2 mm	COMMON COMÚN COMMUN mm	kg
4-2	286	531	170	142	DN=32 a=50 b=100 c=150 d=210 e=20 f=180 g=210 h=13 j=75 k=250 m=32 n=4 r=100 s=18 t=140 w=60	24
4-3	313	558	170	142		25
4-4	350	640	190	155		31
4-5	376	667	190	155		34
4-6	404	694	190	155		35
4-7	441	786	197	165		42
4-8	468	813	197	165		42
4-10	522	877	230	188		51
4-12	576	931	230	188		52
4-14	650	1040	260	208		64
4-16	704	1094	260	208		66
8-2-1	347	592	170	142	DN=40 a=80 b=130 c=199 d=260 e=25 f=215 g=247 h=14 j=80 k=280 m=50 n=4 r=110 s=18 t=150 w=80	32
8-2	357	647	190	155		38
8-3	387	677	190	155		41
8-4	427	772	197	165		49
8-5	457	802	197	165		50
8-6	487	842	230	188		58
8-8	567	957	260	208		71
8-10	627	1017	260	208		80
8-12	687	1077	260	208		82
8-14	835	1335	330	255		153
10-1	347	592	170	142		40
10-2	347	637	190	155		47
10-3	377	667	190	155		51
10-4	417	762	197	165		60
10-5	447	792	197	165		61
10-6	477	832	230	188		70
10-7	517	907	260	208		92
10-8	547	937	260	208		93
10-9	577	967	260	208		94
10-10	607	997	260	208		98
10-12	667	1057	260	208		100
10-14	747	1247	330	255		157
10-16	807	1307	330	255		159
10-17	837	1337	330	255		160
12-1	357	602	170	142	DN=50 a=90 b=130 c=199 d=260 e=35 f=215 g=247 h=14 j=90 k=300 m=50 n=4 r=125 s=18 t=165 w=80	32
12-2	367	657	190	155		41
12-3	407	762	230	188		56
12-4	457	847	260	208		69
12-5	487	877	260	208		71
12-6	517	907	260	208		77
12-7	547	937	260	208		78
12-8	665	1165	330	255		147
12-10	725	1225	330	255		151
12-12	785	1285	330	255		164
12-14	845	1345	330	255		167

FANCY

DIMENSIONS AND N.W/DIMENSIONES Y PESOS/DIMENSIONS ET POIDS

MODEL MODELO MODÈLE	B1 mm	B mm	D1 mm	D2 mm	COMMON COMÚN COMMUN mm	kg
16-2-1	397	687	190	155	DN=50 a=90 b=130 c=199 d=260 e=35 f=215 g=247 h=14 j=90 k=300 m=50 n=4 r=125 s=18 t=165 w=80	42
16-2	407	762	230	188		56
16-3	472	862	260	208		68
16-4	517	907	260	208		75
16-5	650	1150	330	255		148
16-6	695	1195	330	255		150
16-7	740	1240	330	255		161
16-8	785	1285	330	255		163
16-10	875	1425	330	255		186
20-1	397	687	190	155		41
20-2	407	762	230	188		56
20-3	472	862	260	208		69
20-4	517	907	260	208		79
20-5	650	1150	330	255		148
20-6	695	1195	330	255		150
20-7	740	1240	330	255		162
20-8	785	1285	330	255		163
20-10	875	1425	330	255		187
32-10-1	505	850	197	165	DN=65 a=105 b=170 c=225 d=320 e=30 f=240 g=298 h=14 j=105 k=320 m=74 n=8 r=145 s=18 t=185 w=107	73
32-10	505	860	230	188		81
32-20-2	575	965	260	208		95
32-20	575	965	260	208		101
32-30-2	645	1035	330	255		104
32-30	750	1250	330	255		172
32-40-2	820	1320	330	255		176
32-40	820	1320	330	255		186
32-50-2	890	1390	330	255		191
32-50	890	1440	330	255		211
32-60-2	960	1510	330	255		216
32-60	960	1510	330	255		216
32-70-2	1030	1605	360	285		255
32-70	1030	1605	360	285		255
32-80-2	1100	1675	400	310		259
32-80	1100	1750	400	310		315
32-90-2	1170	1820	400	310		319
32-90	1170	1820	400	310		319
32-100-2	1240	1890	400	310		324

MODEL MODELO MODÈLE	B1 mm	B mm	D1 mm	D2 mm	COMMON COMÚN COMMUN mm	kg
45-10-1	561	952	260	208	DN=80 a=140 b=190 c=245 d=365 e=45 f=266 g=330 h=14 j=140 k=365 m=80 n=8 r=160 s=18 t=200 w=120	101
45-10	561	952	260	208		106
45-20-2	748	1248	330	255		178
45-20	748	1248	330	255		188
45-30-2	828	1378	330	255		213
45-30	828	1378	330	255		213
45-40-2	908	1483	360	285		253
45-40	908	1558	400	310		309
45-50-2	988	1638	400	310		313
45-50	988	1638	400	310		313
45-60-2	1068	1718	400	310		340
45-60	1068	1718	400	310		340
45-70-2	1148	1833	460	340		404
45-70	1148	1833	460	340		404
64-10-1	561	951	260	208	DN=100 a=140 b=190 c=245 d=365 e=45 f=266 g=330 h=14 j=140 k=365 m=100 n=8 r=180 s=18 t=220 w=150	109
64-10	671	1171	330	255		177
64-20-2	754	1254	330	255		187
64-20	754	1329	360	285		248
64-30-2	836	1411	360	285		252
64-30	836	1486	400	310		313
64-40-2	919	1569	400	310		336
64-40	919	1604	460	340		398
64-50-2	1001	1686	460	340		402
90-10-1	571	1071	330	255	DN=100 a=140 b=199 c=255 d=380 e=45 f=280 g=348 h=14 j=140 k=380 m=100 n=8 r=180 s=18 t=220 w=150	177
90-10	571	1071	330	255		188
90-20-2	773	1323	330	255		211
90-20-1	773	1348	360	285		248
90-20	773	1423	400	310		304
90-30-2	865	1515	400	310		330
90-30-1	865	1515	400	310		330
90-30	865	1550	460	340		392
90-40-2	957	1642	460	340		396