FS

n≈3500/1750rpm

End suction centrifugal pump
Bomba centrífuga de succión final
Pompe centrifuge aspiration finale
Концевой всасывающий насос

FS/FS4

FSB/FSB4

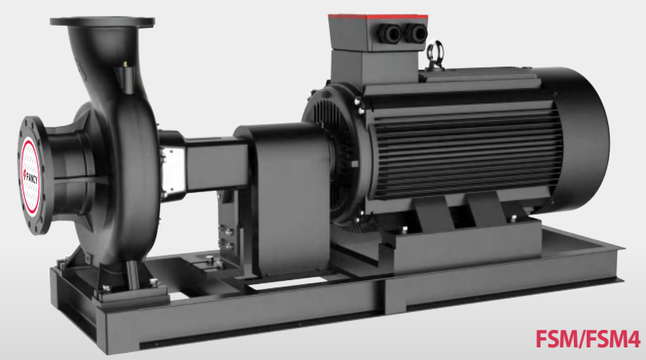

FSM/FSM4

DESCRIPTION/DESCRIPCIONES/DESCRIPTION/ОПИСАНИЕ

- Complete range with a full series of end suction pumps.
- Original design by FANCY (Patent no.201530478502.0).
- Outstanding reliability for operation in any application.
- YE3 high efficient motor, with protection IP55 class F.
- Pump case with anti-corrosive coating.
- Impeller with SS304 or anti-corrosive coating cast iron.
- Customize casting logo on the bearing house as request.
- Quality bearing, wear resistance mechanical seal.

- Gama completa con una serie completa de bombas.
- Diseño original de FANCY (Patente no.201530478502.0).
- Excelente fiabilidad para cualquier aplicación.
- Motor de eficiencia YE3 con Protección IP55 clase F.
- Cuerpo de bomba con tratamiento anti-corrosión.
- Impulsor con inox304 o hierro fundido con revestimiento anticorrosivo.
- Personalizar el logotipo de fundición en la caja como solicitud.
- Rodamiento de calidad y cierre mecánico personalizado.

- Gamme complète avec une série complète de pompes.
- Design original par FANCY (Brevet no.201530478502.0).
- Fiabilité exceptionnelle pour n'importe quelle application.
- Moteur haute efficacité YE3, avec protection IP55 classe F.
- Boîtier de pompe avec revêtement anti-corrosif.
- Turbine avec revêtement inox304 ou fonte anti-corrosion.
- Personnalisez le logo de coulée sur le palier comme demande.
- Roulement qualité, joint mécanique de résistance à l'usure.

- Полный ассортимент с полной серией насосов с торцевым всасыванием.
- Оригинальный дизайн FANCY (патент № 201530478502.0).
- Выдающаяся надежность для работы в любом приложении.
- Высокоэффективный двигатель YE3 с классом защиты IP55 F.
- Корпус насоса с антикоррозийным покрытием.
- Рабочее колесо из SS304 или из чугуна с антикоррозионным покрытием.
- Настройте логотип литья на корпусе подшипника по запросу.
- Качественный подшипник, износостойкое механическое уплотнение.

APPLICATIONS/APLICACIONES/APPLICATIONS/ПРИЛОЖЕНИЯ

The impressive range end-suction pumps is compatible with an array of application areas, including water intake,heating,industrial pressure boosting,industrial liquid transfer,air-conditioning, district cooling, irrigation,fire fighting and many more.

La impresionante gama de bombas de succión final es compatible con una variedad de áreas de aplicación,que incluyen la toma de agua, calefacción,aumento de la presión industrial,transferencia de líquido industrial,aire acondicionado,refrigeración urbana,riego, y muchos más.

La gamme impressionnante de pompes à aspiration finale est compatible avec un large éventail de domaines d'application,notamment prise d'eau, chauffage,surpression industrielle,transfert de liquide industriel,climatisation,refroidissement urbain,l'irrigation,lutte contre l'incendie et bien d'autres.

Впечатляющая линейка насосов с односторонним всасыванием совместима с целым рядом областей применения, включая водозабор, отопление, промышленное давлениенаддув, перекачка промышленных жидкостей, кондиционирование воздуха, централизованное охлаждение,полив, пожаротушение и многое другое.

USING/UTILIZACIÓN/UTILISATION/ИСПОЛЬЗОВАНИЕ

- Liquid temperature between -10℃ and +120℃
- Ambient temperature between -10℃ and +50℃
- Max. working pressure 20 bar

- Temperatura del líquido de -10 °C hasta +120 °C
- Temperatura ambiente de -10 °C hasta +50°C
- Presión máxima en el cuerpo de la bomba 20 bar

- Température du liquide entre -10 °C et +120 °C
- Température ambiante entre -10 °C et +50 °C
- Max. pression de service 20 bar

- Температура жидкости от -10℃ до +120℃
- Температура окружающей среды от -10℃ до +50℃
- Макс. рабочее давление 20 бар

MODEL CODE/CÓDIGO MODELO/CODE MODÈLE/КОД МОДЕЛИ

FS (FSM) 4 50 - 250 / 220

- 220= Power(kW)x10
  Potencia(kW)x10
  Puissance(kW)x10
  Мощность(кВт)x10
- 250=Nominal impeller size(mm)
  Tamaño nominal del impulsor(mm)
  Taille nominale de la roue(mm)
  Номинальный размер рабочего колеса(мм)
- 250H= High flow type
  Tipe de caudal grande
  Type à haut débit
  Тип высокого расхода
- 50= Discharge size(mm)
  Tamaño de descarga(mm)
  Taille de décharge(mm)
  Размер разряда(мм)
- 4= Poles/Polos/Pôles/Поляки
- FSM= End suction pump with motor&base
  Bomba con motor y base
  Pompe avec moteur et base
  Насос с двигателем и основанием
- FSBM=With type B bearing house
  Con alojamiento de cojinetes tipo B
  Avec logement de roulement de type B
  С корпусом подшипника типа B
- FS= End suction pump only
  Solo bomba de succión final
  Pompe d'aspiration finale uniquement
  Только концевой всасывающий насос
- FSB=With type B bearing house
  Con alojamiento de cojinetes tipo B
  Avec logement de roulement de type B
  С корпусом подшипника типа B

TECHNICAL SHEET/HOJA TÉCNICA/FICHE TECHNIQUE/ТЕХНИЧЕСКИЙ ЛИСТ

MODEL/MODELO MODÈLE/МОДЕЛЬ	FS/FS4
Delivery/Caudal Débit/Подача	0-1500 m3/h
Head/Altura Hauteur/Напор	0-164 m
Discharge/Descarga Décharge/Разрядка	32-250 mm
Speed/Velocidad Vitesse/Скорость	3500/1750 rpm
Tmax/Tmáx Tmax/Tмакс	120 °C
Power/Potencia Puissance/Мощность	1.1-315kW
Voltage/Voltaje Tension/Напряжение	220/380/400/440 V
Frequency/Frecuencia Fréquence/Частота	60 Hz
Isolation/Aislamiento Isolement/Изоляция	Class F
Protection/Proteccion Protection/Защита	IP 55
Duty/Servicio Devoir/Услуги	S1 continuous
Pump Case/Cuerpo Boîtier/Корпус насоса	Cast iron/Fundición Fonte/Чугун
Impeller/Impulsor Roue/Импульсор	Cast iron(SS304)/Fundición(Inox304) Fonte(Inox304)/Чугун(СУС304)
Shaft/Eje Arbre/Вал	SS304/Inox304 Inox304/СУС304
Seal/Cierre Garniture/Тюлень	SiC&Carbon/SiC&Grafito SiC&Carbon/SiC&Углерод
Bearing/Cojinete Palier/Подшипник	Ball bearing/Bola rodamiento Roulement bille/Шарикоподшипник

FS

TECHNICAL DATA/DATOS TÉCNICOS/DONNÉES TECHNIQUES/ТЕХНИЧЕСКИЕ ДАННЫЕ

60Hz n≈3500 l/min

MODEL MODELO MODÈLE МОДЕЛЬ	DN		Power Potencia Puissance Мощность		Q=Delivery/Caudal/Débit/Подача																		
					GPM 0	26	40	66	79	106	119	159	185	211	238	317	370	396	476	529	608	793	925
					l/min 0	100	150	250	300	400	450	600	700	800	900	1200	1400	1500	1800	2000	2300	3000	3500
					m³/h 0	6	9	15	18	24	27	36	42	48	54	72	84	90	108	120	138	180	210
	mm	mm	kw	hp	H=Head(m)/Altura(m)/Hauteur(m)/Общий напор в метрах водяного столба (м)																		
FS 32-160/15	50x32	118	1.5	2	25.4	23.7	22.5	**18.5**	15.8	-	-	-	-	-	-	-	-	-	-	-	-	-	-
FS 32-160/22	50x32	132	2.2	3	31	29.6	28.5	**24.5**	22	15	-	-	-	-	-	-	-	-	-	-	-	-	-
FS 32-160/30	50x32	140	3	4	35	34.3	32.5	**28**	25.5	19	15	-	-	-	-	-	-	-	-	-	-	-	-
FS 32-200/30	50x32	158	3	4	44.2	42	39.8	**35.2**	32.2	24.6	19.8	-	-	-	-	-	-	-	-	-	-	-	-
FS 32-200/40	50x32	170	4	5.5	54.5	52	50	**45.5**	42.3	35	30.3	-	-	-	-	-	-	-	-	-	-	-	-
FS 32-250/55	50x32	173	5.5	7.5	60	59.5	59	**55**	53	49	46	-	-	-	-	-	-	-	-	-	-	-	-
FS 32-250/75	50x32	191	7.5	10	75	74.5	74.3	**73.5**	72.5	68.5	67.3	60	-	-	-	-	-	-	-	-	-	-	-
FS 32-250/92	50x32	197	9.2	12.5	79	78.5	78.3	**77.5**	76.5	72.5	71.3	63	-	-	-	-	-	-	-	-	-	-	-
FS 32-250/110	50x32	208	11	15	90	88	86	**82**	79	75	72	65	-	-	-	-	-	-	-	-	-	-	-
FS 32-250/150	50x32	214	15	20	97	95	93	**89**	86	82	79	72	-	-	-	-	-	-	-	-	-	-	-
FS 40-160/30	65x40	133	3	4	31.8	-	-	-	29.5	27.5	**26.3**	21.5	17.5	-	-	-	-	-	-	-	-	-	-
FS 40-160/40	65x40	145	4	5.5	38	-	-	-	36	34	**33**	28.5	25	20.1	-	-	-	-	-	-	-	-	-
FS 40-200/55	65x40	166	5.5	7.5	46	-	-	-	43.8	41.3	**40.1**	35	30	-	-	-	-	-	-	-	-	-	-
FS 40-200/75	65x40	174	7.5	10	57	-	-	-	53.6	51.5	**50**	45	41	36.5	-	-	-	-	-	-	-	-	-
FS 40-250/92	65x40	186	9.2	12.5	64	-	-	-	59	56.5	**55**	49.5	45	39.8	-	-	-	-	-	-	-	-	-
FS 40-250/110	65x40	191	11	15	78	-	-	-	75	73	**72**	67	63	56	43	-	-	-	-	-	-	-	-
FS 40-250/150	65x40	208	15	20	88.5	-	-	-	83.5	80.5	**79**	74	70.5	65	52	-	-	-	-	-	-	-	-
FS 40-250/185	65x40	214	18.5	25	94	-	-	-	89	86	**84.5**	79.5	76	70.5	57.5	-	-	-	-	-	-	-	-
FS 50-125/22	65x50	108	2.2	3	17	-	-	-	-	-	-	15.4	14	**12.8**	11.5	6.5	-	-	-	-	-	-	-
FS 50-125/30	65x50	112	3	4	20	-	-	-	-	-	-	18.8	18	**17**	15.6	11	-	-	-	-	-	-	-
FS 50-125/40	65x50	116	4	5.5	24	-	-	-	-	-	-	23.1	23	21.5	**20.3**	15.8	11.8	-	-	-	-	-	-
FS 50-160/55	65x50	132	5.5	7.5	32	-	-	-	-	-	-	30.6	30	28	**26.6**	20.5	14.8	-	-	-	-	-	-
FS 50-160/75	65x50	142	7.5	10	40	-	-	-	-	-	-	38	37	36	**34.4**	29	24	21	-	-	-	-	-
FS 50-200/92	65x50	162	9.2	12.5	50.5	-	-	-	-	-	-	46.8	45	43	**40.9**	32.5	26.7	-	-	-	-	-	-
FS 50-200/110	65x50	169	11	15	57.5	-	-	-	-	-	-	53.5	52	50	**47.5**	40	34	29	-	-	-	-	-
FS 50-200/150	65x50	175	15	20	62	-	-	-	-	-	-	58	56.5	54.5	**52**	44.5	39	35.5	-	-	-	-	-
FS 50-250/150	65x50	190	15	20	68.5	-	-	-	-	-	-	64	63	61.5	**59**	50	41	-	-	-	-	-	-
FS 50-250/185	65x50	195	18.5	25	79	-	-	-	-	-	-	75.8	74.8	74	**71.5**	63.5	55.5	47	-	-	-	-	-
FS 50-250/220	65x50	208	22	30	89.5	-	-	-	-	-	-	86	85.3	84	**81.5**	73.5	63.5	57	-	-	-	-	-
FS 50-250/300	65x50	214	30	40	95.5	-	-	-	-	-	-	92	91.3	90	**87.5**	79.5	70	63	-	-	-	-	-
FS 65-125/40	80x65	102	4	5.5	19	-	-	-	-	-	-	-	-	17.3	**16.8**	14.5	13	11.8	-	-	-	-	-
FS 65-125/55	80x65	110	5.5	7.5	23	-	-	-	-	-	-	-	-	21.3	20.9	**19**	17.5	16.7	13.7	-	-	-	-
FS 65-125/75	80x65	118	7.5	10	27	-	-	-	-	-	-	-	-	26	25.6	**24.5**	23	22.5	20	18	-	-	-
FS 65-160/92	80x65	130	9.2	12.5	33	-	-	-	-	-	-	-	-	-	31.5	30	**28**	27.1	24	21.5	-	-	-
FS 65-160/110	80x65	137	11	15	36	-	-	-	-	-	-	-	-	-	34.5	33	**31.5**	30.8	28	25.5	-	-	-
FS 65-160/150	80x65	152	15	20	42	-	-	-	-	-	-	-	-	-	41	40	**38.5**	37.8	35	33	29.5	-	-
FS 65-200/150	80x65	158	15	20	45	-	-	-	-	-	-	-	-	-	45.5	43	**41**	40.2	36.5	34	-	-	-
FS 65-200/185	80x65	164	18.5	25	52	-	-	-	-	-	-	-	-	-	52.3	51	**49**	48.2	44.5	42	-	-	-
FS 65-200/220	80x65	175	22	30	59	-	-	-	-	-	-	-	-	-	59.5	58	56	**55**	52	49.5	44.5	-	-
FS 65-250/220	80x65	187	22	30	64.8	-	-	-	-	-	-	-	-	-	64.7	62	60	**58.5**	53	50	-	-	-
FS 65-250/300	80x65	203	30	40	80	-	-	-	-	-	-	-	-	-	79.8	77.5	75.5	**74.5**	70	66	58	-	-
FS 65-250/370	80x65	214	37	50	92	-	-	-	-	-	-	-	-	-	90.5	88.5	87	**85**	80.5	78	68	-	-
FS 65-315/450	80x65	217	45	60	102	-	-	-	-	-	-	-	-	-	99.2	97	95	**94.5**	92.4	90	83	-	-
FS 65-315/550	80x65	241	55	75	122	-	-	-	-	-	-	-	-	-	119.2	117.4	115.7	114.5	112.5	**110**	103	76	
FS 65-315/750	80x65	265	75	100	141	-	-	-	-	-	-	-	-	-	139.8	137.3	135.6	134.5	132.5	130	**122**	96	65.5
FS 65-315/900	80x65	282	90	125	151	-	-	-	-	-	-	-	-	-	149.8	147.3	145.6	144.5	142.5	140	**132**	106	75.5
FS 80-125/40	100x80	102	4	5.5	17	-	-	-	-	-	-	-	-	16.5	15.9	**14.3**	13.5	11.6	10	7.5	-	-	-
FS 80-125/55	100x80	110	5.5	7.5	21	-	-	-	-	-	-	-	-	20.5	20	19	18	**16.5**	15	12.5	9.5	-	-
FS 80-125/75	100x80	118	7.5	10	26	-	-	-	-	-	-	-	-	25	25	24.5	23.8	**22.5**	21.5	19.5	16.5	-	-

FANCY

TECHNICAL DATA/DATOS TÉCNICOS/DONNÉES TECHNIQUES/ТЕХНИЧЕСКИЕ ДАННЫЕ

60Hz n≈3500 l/min

MODEL MODELO MODÈLE МОДЕЛЬ	DN		Power Potencia Puissance Мощность		Q=Delivery/Caudal/Débit/Подача																		
					GPM 0	264	396	529	634	793	881	925	969	1057	1233	1322	1586	1762	2203	2643	2907	3524	4405
					l/min 0	1000	1500	2000	2400	3000	3333	3500	3667	4000	4667	5000	6000	6667	8333	10000	11000	13333	16667
					m³/h 0	60	90	120	144	180	200	210	220	240	280	300	360	400	500	600	660	800	1000
	mm	mm	kw	hp	H=Head(m)/Altura(m)/Hauteur(m)/Общий напор в метрах водяного столба (м)																		
FS 80-160/110	100x80	133	11	15	28	27	**27.3**	24.5	21.1	16	-	-	-	-	-	-	-	-	-	-	-	-	-
FS 80-160/150	100x80	140	15	20	34	32.6	32.5	30.2	**27**	22.1	18.5	16.7	-	-	-	-	-	-	-	-	-	-	-
FS 80-160/185	100x80	150	18.5	25	39	38.5	38	36.7	**33.6**	28.8	25.3	23.5	-	-	-	-	-	-	-	-	-	-	-
FS 80-160/220	100x80	157	22	30	44	43.5	43	41.7	**38.6**	33.8	30.3	28.5	-	-	-	-	-	-	-	-	-	-	-
FS 80-200/220	100x80	158	22	30	48	47.7	47.5	43.5	**39.2**	32.5	27.2	24.5	-	-	-	-	-	-	-	-	-	-	-
FS 80-200/300	100x80	178	30	40	60	59.7	59.5	57	**53.1**	47	42.7	40.5	-	-	-	-	-	-	-	-	-	-	-
FS 80-250/370	100x80	188	37	50	71.5	70.9	70.5	65.5	**59.3**	51	43.2	38.5	-	-	-	-	-	-	-	-	-	-	-
FS 80-250/450	100x80	205	45	60	88	86.7	86	83.6	**78.5**	70.5	60	51	-	-	-	-	-	-	-	-	-	-	-
FS 80-250/550	100x80	215	55	75	94.5	94.5	94.5	91.8	**87**	79.5	72.1	68.3	-	-	-	-	-	-	-	-	-	-	-
FS 80-250/750	100x80	230	75	100	108.5	108.5	108.5	105.8	**101**	93.5	86.1	82.3	-	-	-	-	-	-	-	-	-	-	-
FS 80-315/450	100x80	212	45	60	85	84	82.6	82	**78**	68.3	61	56	-	-	-	-	-	-	-	-	-	-	-
FS 80-315/550	100x80	224	55	75	98	97	95.6	95	**91**	81.3	74	69	-	-	-	-	-	-	-	-	-	-	-
FS 80-315/750	100x80	245	75	100	124	123	121.6	121	117	**107.3**	100	95	90	80.8	-	-	-	-	-	-	-	-	-
FS 80-315/900	100x80	265	90	125	144	143	141.6	141	137	**127.3**	120	115	110	100.8	-	-	-	-	-	-	-	-	-
FS 80-315/1100	100x80	272	110	150	153	152	150.6	150	146	**136.3**	129	124	119	109.8	-	-	-	-	-	-	-	-	-
FS 100-160/150	125x100	139	15	20	35	33.5	32.5	30	27.8	**24.5**	21.5	20	18.3	15	-	-	-	-	-	-	-	-	-
FS 100-160/185	125x100	146	18.5	25	38.5	37.5	36.5	34.3	32.2	**29**	25.7	24	22	18	-	-	-	-	-	-	-	-	-
FS 100-160/220	125x100	158	22	30	43	41	40	37.6	35.2	**31.5**	28.5	27	25.3	22	-	-	-	-	-	-	-	-	-
FS 100-200/220	125x100	151	22	30	38.5	36.7	35.7	33.8	31.7	28.5	**26.8**	26	25	22.9	16.3	13	-	-	-	-	-	-	-
FS 100-200/300	125x100	162	30	40	44.5	42.5	42	40.2	38.8	36.7	**34.2**	33	31.7	29	21.7	18	-	-	-	-	-	-	-
FS 100-200/370	125x100	170	37	50	55	53	51	50.6	49.2	47	**45**	44	42.8	40.5	32.8	29	-	-	-	-	-	-	-
FS 100-200/450	125x100	181	45	60	61	59	57	56.6	55.2	53	**51**	50	48.8	46.5	38.8	35	-	-	-	-	-	-	-
FS 100-250/450	125x100	183	45	60	65	65	64	63	61	58	**56**	55	53.3	50	39	33.5	-	-	-	-	-	-	-
FS 100-250/550	125x100	200	55	75	77	76	75.5	75	73.8	72	**71.7**	71.5	70.7	69	62.3	59	-	-	-	-	-	-	-
FS 100-250/750	125x100	216	75	100	91	91	90.5	89.7	88	85.5	84	83.3	81.5	**78**	71.7	68.5	48	-	-	-	-	-	-
FS 100-250/900	125x100	224	90	125	100	100	99.5	98.7	97	94.5	93	92.3	90.5	**87**	80.7	77.5	57	-	-	-	-	-	-
FS 100-315/750	125x100	212	75	100	80	-	-	78.5	76.7	74	73	72.8	72.5	**70.7**	68	64	52	-	-	-	-	-	-
FS 100-315/900	125x100	232	90	125	100	-	-	98.5	96.7	94	93	92.8	92.5	**90.7**	88	84	72	-	-	-	-	-	-
FS 100-315/1100	125x100	249	110	150	118	-	-	116.5	114.7	112	111	110.8	110.5	**108.7**	106	102	90	-	-	-	-	-	-
FS 100-315/1320	125x100	261	132	180	129	-	-	127.5	125.7	123	122	121.8	121.5	**119.7**	117	112	101	-	-	-	-	-	-
FS 100-315/1600	125x100	272	160	220	148	-	-	146.5	144.7	142	141	140.8	140.5	**138.7**	136	132	120	-	-	-	-	-	-
FS 125-200/450	150x125	158	45	60	39.8	-	-	39.3	39.2	39	38.9	38.9	38.8	37.5	**35**	34	28.6	25	-	-	-	-	-
FS 125-200/550	150x125	170	55	75	50.5	-	-	49.3	49.2	49	48.9	48.9	48.8	47.5	**45**	44	38.6	35	-	-	-	-	-
FS 125-200/750	150x125	181	75	100	61.5	-	-	60.3	60.2	60	59.9	59.9	59.8	58.5	**56**	55	49.6	46	-	-	-	-	-
FS 125-250/550	150x125	200	55	75	70	-	-	67	66	64	**63**	62	61	59.5	54	50.5	-	-	-	-	-	-	-
FS 125-250/750	150x125	212	75	100	80	-	-	76.5	75.5	74	73	72	71.5	**70**	67	65	56	-	-	-	-	-	-
FS 125-250/900	150x125	220	90	125	87	-	-	84	82.5	81	79.5	79	78	77	**73.5**	71.5	65	60	-	-	-	-	-
FS 125-250/1100	150x125	227	110	150	97	-	-	94	92.8	91	90	89.3	88.7	87.4	**84**	83.5	76	71	-	-	-	-	-
FS 125-250H/900	150x125	184	90	125	63.2	-	-	62.4	62	61.6	61.2	61.2	61.2	60.8	60	**59.6**	57.2	55.2	47.2	-	-	-	-
FS 125-250H/1100	150x125	200	110	150	74	-	-	73.2	72.8	72.4	72	72	72	71.6	70.8	70.4	**68**	66	58	49.6	-	-	-
FS 125-250H/1320	150x125	216	132	180	84	-	-	83.2	82.8	82.4	82	82	82	81.6	80.8	80.4	**78**	76	68	59.6	-	-	-
FS 125-250H/1600	150x125	232	160	220	98	-	-	97.2	96.8	96.4	96	96	96	95.6	94.8	94.4	92	**90**	82	73.6	67.6	-	-
FS 125-315/1320	150x125	232	132	180	96	-	-	-	-	-	95.2	95.1	95	94.8	94	**93.5**	91.8	88.5	76	-	-	-	-
FS 125-315/1600	150x125	245	160	220	112	-	-	-	-	-	111.2	111.1	111	110.8	110	109.5	**107.8**	106	97.5	80	-	-	-
FS 125-315/1850	150x125	257	185	250	125	-	-	-	-	-	124.2	124.1	124	123.8	123	122.5	**120.8**	119	109	90	-	-	-
FS 125-315/2000	150x125	272	200	270	136	-	-	-	-	-	135.2	135.1	135	134.8	134	133.5	**131.8**	130	120	101	-	-	-
FS 150-200/750	200x150	170	75	100	50	-	-	-	-	-	-	-	48	47.9	47.6	47.2	45.8	**44.6**	41	35.5	30.5	-	-
FS 150-200/900	200x150	180	90	125	56	-	-	-	-	-	-	-	54	53.9	53.6	53.2	52.7	52.4	**48**	42.8	39.2	30	-
FS 150-200/1100	200x150	195	110	150	65.2	-	-	-	-	-	-	-	62	61.7	61.2	60.8	59.8	59.2	**57.2**	54	51.6	42	-
FS 150-200/1320	200x150	203	132	180	71	-	-	-	-	-	-	-	68.5	67.7	67.2	66.8	65.8	65.2	**63.2**	60	57.6	48	-
FS 150-200/1600	200x150	214	160	220	77	-	-	-	-	-	-	-	74	74	73.2	72.8	71.8	71.2	**69.2**	66	63.6	54	-
FS 150-250/1100	200x150	201	110	150	67	-	-	-	-	-	-	-	-	-	-	63	61.7	60	**55.8**	51.8	48	37.8	-
FS 150-250/1320	200x150	220	132	180	80.2	-	-	-	-	-	-	-	-	-	-	78	76.3	73.5	70	65	**62**	53	37.8
FS 150-250/1600	200x150	232	160	220	90	-	-	-	-	-	-	-	-	-	-	88	86	85	82	77.2	**75**	66	48
FS 150-250/2000	200x150	245	200	270	100	-	-	-	-	-	-	-	-	-	-	97	96	95	92	87.2	**85**	76	57
FS 150-315/1850	200x150	238	185	250	92	-	-	-	-	-	-	-	-	-	-	90	88.3	87.2	**82.8**	77.8	72	60	-
FS 150-315/2500	200x150	253	250	340	111	-	-	-	-	-	-	-	-	-	-	110	108	106	102	96	**92**	81	62.2
FS 150-315/2800	200x150	261	280	380	124	-	-	-	-	-	-	-	-	-	-	121	119	118	114	109	**105**	94	73.6
FS 150-315/3150	200x150	271	315	430	135	-	-	-	-	-	-	-	-	-	-	134	133	132	128	122	**118**	106	85

FS

TECHNICAL DATA/DATOS TÉCNICOS/DONNÉES TECHNIQUES/ТЕХНИЧЕСКИЕ ДАННЫЕ

60Hz n≈1750 l/min

MODEL MODELO MODÈLE МОДЕЛЬ	DN		Power Potencia Puissance Мощность		Q=Delivery/Caudal/Débit/Подача																	
					GPM 0	106	119	132	159	185	198	220	264	317	370	396	423	476	617	661	881	1101
					l/min 0	400	450	500	600	700	750	833	1000	1200	1400	1500	1600	1800	2333	2500	3333	4167
					m³/h 0	24	27	30	36	42	45	50	60	72	84	90	96	108	140	150	200	250
	mm	mm	kw	hp	H=Head(m)/Altura(m)/Hauteur(m)/Общий напор в метрах водяного столба (м)																	
FS4 65-160/11	80x65	129	1.1	1.5	8	7.5	7.4	7.3	7	6.6	**6.3**	5.8	4.8	3.4	-	-	-	-	-	-	-	-
FS4 65-160/15	80x65	136	1.5	2	9	8.5	8.4	8.3	8	7.6	**7.4**	6.9	6	4.6	-	-	-	-	-	-	-	-
FS4 65-160/22	80x65	152	2.2	3	10.3	9.9	9.9	9.8	9.5	9.2	**9**	8.6	7.8	6.5	5	-	-	-	-	-	-	-
FS4 65-200/15	80x65	158	1.5	2	10	-	-	9.6	9.1	8.5	**8.2**	7.6	6.4	4.6	-	-	-	-	-	-	-	-
FS4 65-200/22	80x65	164	2.2	3	12.4	-	-	12.2	11.8	11.3	**11**	10.4	9.3	7.6	-	-	-	-	-	-	-	-
FS4 65-200/30	80x65	176	3	4	14.4	-	-	14.3	13.8	13.4	**13.1**	12.5	11.3	9.6	7.5	-	-	-	-	-	-	-
FS4 65-250/30	80x65	187	3	4	15.4	-	-	14.6	13.9	13.1	**12.6**	11.6	9.7	6.7	-	-	-	-	-	-	-	-
FS4 65-250/40	80x65	203	4	5.5	19	-	-	18.3	17.8	17.2	**16.9**	16.1	14.4	11.7	-	-	-	-	-	-	-	-
FS4 65-250/55	80x65	214	5.5	7.5	22.3	-	-	21.3	20.9	20.3	**19.9**	19.2	17.7	15.1	12	-	-	-	-	-	-	-
FS4 65-315/40	80x65	217	4	5.5	18.6	-	-	17.9	17.3	**16.7**	16.2	15.2	13.3	-	-	-	-	-	-	-	-	-
FS4 65-315/55	80x65	232	5.5	7.5	22.1	-	-	-	21.2	20.6	**20.2**	19.2	17.3	14	-	-	-	-	-	-	-	-
FS4 65-315/75	80x65	249	7.5	10	26.5	-	-	-	25.6	25.2	**24.9**	24.3	23	20.8	17.6	-	-	-	-	-	-	-
FS4 65-315/110	80x65	267	11	15	34.8	-	-	-	34.2	33.9	33.7	33.2	32.1	**30.2**	27.4	25.6	23.7	18.7	-	-	-	-
FS4 65-315/150	80x65	272	15	20	40	-	-	-	39.4	39.1	38.9	38.4	37.3	**35.4**	32.6	30.8	28.9	23.9	-	-	-	-
FS4 80-160/15	100x80	139	1.5	2	7.5	-	-	-	-	-	7.1	6.9	**6.4**	5.5	4.6	4.1	3.5	-	-	-	-	-
FS4 80-160/22	100x80	158	2.2	3	9	-	-	-	-	-	8.6	8.4	8	**7.4**	6.6	6.2	5.7	5	-	-	-	-
FS4 80-200/30	100x80	158	3	4	11.8	-	-	-	-	-	11	10.7	**10.1**	9.2	8	7.3	6.6	-	-	-	-	-
FS4 80-200/40	100x80	178	4	5.5	14.2	-	-	-	-	-	13.8	13.6	13.3	**12.4**	11.3	10.7	10	9	-	-	-	-
FS4 80-250/40	100x80	188	4	5.5	17	-	-	-	-	-	16	15.6	**14.8**	13.2	11.4	10.2	9	-	-	-	-	-
FS4 80-250/55	100x80	199	5.5	7.5	20.5	-	-	-	-	-	19.5	19.1	18.4	**17.2**	15.5	14.5	13.5	11.1	-	-	-	-
FS4 80-250/75	100x80	214	7.5	10	24	-	-	-	-	-	23.5	23.2	22.5	**21.3**	19.9	19	18.1	16	-	-	-	-
FS4 80-250/110	100x80	229	11	15	28.2	-	-	-	-	-	27.5	27.2	26.5	25.3	**23.9**	23	22.1	20	15	-	-	-
FS4 80-315/55	100x80	212	5.5	7.5	19.7	-	-	-	-	-	19.1	18.8	18.1	**16.8**	15	13.9	12.8	10.1	-	-	-	-
FS4 80-315/75	100x80	224	7.5	10	24.6	-	-	-	-	-	23.9	23.6	23	**21.9**	20.4	19.5	18.6	16.3	-	-	-	-
FS4 80-315/110	100x80	241	11	15	29.9	-	-	-	-	-	29.4	29.2	28.8	28.1	27	**26.3**	25.5	23.6	16.5	13.5	-	-
FS4 80-315/150	100x80	272	15	20	36.8	-	-	-	-	-	36.4	36.1	35.6	34.7	33.6	**33**	32.4	30.9	25.3	23	-	-
FS4 80-400/185	100x80	278	18.5	25	40.3	-	-	-	-	-	39.7	39.5	39.1	38.4	37.3	**36.6**	35.9	34.1	27.3	24.5	-	-
FS4 80-400/220	100x80	295	22	30	45.1	-	-	-	-	-	44.6	44.5	44.2	43.6	42.6	**42**	41.4	39.8	33.4	30.7	-	-
FS4 80-400/300	100x80	320	30	40	55.1	-	-	-	-	-	54.7	54.6	54.4	54	53.3	**52.8**	52.2	50.9	45.4	43.2	-	-
FS4 80-400/370	100x80	329	37	50	59	-	-	-	-	-	58.7	58.6	58.4	58	57.3	56.8	56.2	54.9	**49.4**	47.2	37.5	-
FS4 100-160/22	125x100	116	2.2	3	5.9	-	-	-	-	-	5.8	5.7	5.5	**5.3**	5	4.9	4.6	4.3	-	-	-	-
FS4 100-160/30	125x100	137	3	4	8.2	-	-	-	-	-	8.1	8	7.9	7.6	**7.3**	7.2	6.9	6.5	5.1	-	-	-
FS4 100-160/40	125x100	158	4	5.5	11.5	-	-	-	-	-	11.5	11.4	11.2	10.9	10.6	10.5	**10.2**	9.8	8.4	7.8	-	-
FS4 100-200/40	125x100	154	4	5.5	11.8	-	-	-	-	-	11.7	11.6	11.4	11	10.5	10.3	**9.7**	9.1	6.8	5.9	-	-
FS4 100-200/55	125x100	162	5.5	7.5	13.3	-	-	-	-	-	13.2	13.2	13	12.7	12.4	12.3	12	11.5	**9.6**	8.8	5.7	-
FS4 100-200/75	125x100	174	5.5	7.5	14.8	-	-	-	-	-	14.7	14.7	14.5	14.2	13.9	13.8	13.5	13	**11.1**	10.3	7.2	-
FS4 100-200/92	125x100	181	9.2	12.5	16.5	-	-	-	-	-	16.4	16.4	16.2	15.9	15.6	15.5	15.2	14.7	**12.8**	12	8.9	-
FS4 100-250/55	125x100	183	5.5	7.5	15.9	-	-	-	-	-	15.8	15.7	15.5	14.9	14.4	14.1	**13.4**	12.5	9.2	7.9	-	-
FS4 100-250/75	125x100	199	7.5	10	19.5	-	-	-	-	-	19.5	19.4	19.2	18.8	18.3	18.1	**17.6**	16.9	14	12.7	-	-
FS4 100-250/110	125x100	213	11	15	24.3	-	-	-	-	-	24.3	24.2	24.1	23.7	23.3	23.1	22.7	22.1	**19.7**	18.6	11.4	-
FS4 100-250/150	125x100	224	15	20	27.8	-	-	-	-	-	27.8	27.7	27.6	27.2	26.8	26.6	26.2	25.6	**23.2**	22.1	14.9	-
FS4 100-315/150	125x100	232	15	20	28	-	-	-	-	-	-	27.8	27.6	27.2	26.9	26.7	26.2	25.6	**23.1**	22.1	14.9	-
FS4 100-315/185	125x100	249	18.5	25	31	-	-	-	-	-	-	30.8	30.6	30.2	29.9	29.7	29.2	28.6	**26.1**	25.1	17.9	-
FS4 100-315/220	125x100	261	22	30	35	-	-	-	-	-	-	34.4	34.2	33.8	33.5	33.3	32.8	32.2	30	**29**	24	17.3
FS4 100-315/300	125x100	272	30	40	37	-	-	-	-	-	-	36.8	36.7	36.4	36.1	35.9	35.5	35.1	33.2	**32.4**	28	21.3
FS4 100-400/300	125x100	297	30	40	46.4	-	-	-	-	-	-	-	46	46	46	46	45	44	**42**	40	29.6	-
FS4 100-400/370	125x100	314	37	50	51.8	-	-	-	-	-	-	-	51.3	51.2	51.1	51	50.5	49.5	**47.5**	46	37.3	-
FS4 100-400/450	125x100	329	45	60	57.1	-	-	-	-	-	-	-	56.7	56.4	56.1	56	56	55	53	**52**	45	32.1
FS4 100-400/550	125x100	349	55	75	64	-	-	-	-	-	-	-	63.7	63.4	63.1	63	63	62	60	**59**	52	39.1

FANCY

TECHNICAL DATA/DATOS TÉCNICOS/DONNÉES TECHNIQUES/ТЕХНИЧЕСКИЕ ДАННЫЕ

60Hz n≈1750 l/min

MODEL MODELO MODÈLE МОДЕЛЬ	DN		Power Potencia Puissance Мощность		Q=Delivery/Caudal/Débit/Подача																	
					GPM 0	132	154	176	220	264	396	441	485	617	661	881	1101	1322	1762	2203	2643
					l/min 0	500	583	667	833	1000	1500	1667	1833	2333	2500	3333	4167	5000	6667	8333	10000
					m³/h 0	30	35	40	50	60	90	100	110	140	150	200	250	300	400	500	600
	mm	mm	kw	hp	H=Head(m)/Altura(m)/Hauteur(m)/Общий напор в метрах водяного столба (м)																
FS4 125-200/55	150x125	158	5.5	7.5	11.4	11.1	11.1	11	10.9	10.8	10.2	10	9.7	**8.9**	8.6	6.9	-	-	-	-	-
FS4 125-200/75	150x125	170	7.5	10	14.1	13.9	13.8	13.8	13.7	13.6	13.1	12.9	12.7	**11.9**	11.6	9.6	-	-	-	-	-
FS4 125-200/110	150x125	181	11	15	18.1	17.9	17.8	17.8	17.7	17.6	17.1	16.9	16.7	15.9	**15.6**	13.6	9.8	-	-	-	-
FS4 125-250/75	150x125	178	7.5	10	15.4	-	-	-	-	15.3	15	14.8	**14.6**	13.6	13.1	-	-	-	-	-	-
FS4 125-250/110	150x125	199	11	15	19.4	-	-	-	-	19.3	19.1	19	18.9	18.1	**17.8**	15.3	11.7	-	-	-	-
FS4 125-250/150	150x125	220	15	20	23.2	-	-	-	-	23.3	23.1	23	22.9	22	22	**19.8**	16.5	12.3	-	-	-
FS4 125-250/185	150x125	227	18.5	25	25.6	-	-	-	-	25.5	25.5	25.4	25.3	24.9	24.7	**23**	20.3	16.5	-	-	-
FS4 125-315/185	150x125	232	18.5	25	27.3	-	-	-	-	-	-	26.9	26.7	25.9	25.6	**23.3**	19.7	14.9	-	-	-
FS4 125-315/220	150x125	245	22	30	30	-	-	-	-	-	-	29.7	29.6	28.9	28.6	**26.5**	23.2	18.4	-	-	-
FS4 125-315/300	150x125	257	30	40	35.6	-	-	-	-	-	-	35.4	35.3	34.8	34.6	**32.9**	30.1	26.1	-	-	-
FS4 125-315/370	150x125	272	37	50	38.2	-	-	-	-	-	-	38	37.9	37.4	37.2	35.7	**33.1**	29.4	17.8	-	-
FS4 125-400/300	150x125	291	30	40	41	-	-	-	-	-	41	40.5	40.3	39.2	38.6	**34.4**	27.5	18.3	-	-	-
FS4 125-400/370	150x125	307	37	50	46.2	-	-	-	-	-	46	45.7	45.5	44.6	44.2	**40.7**	34.8	26.5	-	-	-
FS4 125-400/450	150x125	324	45	60	51.4	-	-	-	-	-	51	50.9	50.8	50.1	49.8	**47**	42.2	34.8	-	-	-
FS4 125-400/550	150x125	340	55	75	56.5	-	-	-	-	-	56.3	56.3	56.2	55.9	55.7	53.8	**50.3**	44.7	26.7	-	-
FS4 125-400/750	150x125	353	75	100	64.5	-	-	-	-	-	64.3	64.3	64.2	63.9	63.7	61.8	**58.3**	52.7	34.7	-	-
FS4 125-400/900	150x125	365	90	125	70	-	-	-	-	-	69.8	69.8	69.7	69.4	69.2	67.3	**63.8**	58.2	40.2	-	-
FS4 150-200/110	200x150	187	11	15	14	-	-	-	-	-	-	-	13.5	13.4	13.3	13.1	**12.9**	11.7	7.8	-	-
FS4 150-200/150	200x150	199	15	20	16.3	-	-	-	-	-	-	-	15.5	15.3	15.2	14.8	**14.3**	13.5	11.1	-	-
FS4 150-200/185	200x150	208	18.5	25	18.3	-	-	-	-	-	-	-	17.5	17.3	17.2	16.8	16.3	**15.5**	13.1	10	-
FS4 150-200/220	200x150	214	22	30	20.3	-	-	-	-	-	-	-	19.5	19.3	19.2	18.8	18.3	**17.5**	15.1	12	-
FS4 150-250/150	200x150	201	15	20	17.5	-	-	-	-	-	-	-	-	-	16.8	15.9	**14.7**	13.2	9.2	-	-
FS4 150-250/185	200x150	220	18.5	25	21.3	-	-	-	-	-	-	-	-	-	20.8	20	18.9	**17.5**	13.8	8.7	-
FS4 150-250/220	200x150	232	22	30	24	-	-	-	-	-	-	-	-	-	23.6	23	22	**20.8**	17.1	12	-
FS4 150-250/300	200x150	245	30	40	25.5	-	-	-	-	-	-	-	-	-	25	24.5	23.5	**22**	18.8	13.8	-
FS4 150-315/300	200x150	238	30	40	30.2	-	-	-	-	-	-	-	-	-	29.7	29	**27.9**	26.4	22.3	-	-
FS4 150-315/370	200x150	253	37	50	33.6	-	-	-	-	-	-	-	-	-	33.5	32.7	31.7	**30.4**	26.7	21.4	-
FS4 150-315/450	200x150	271	45	60	37.7	-	-	-	-	-	-	-	-	-	37.6	36.9	35.9	**34.7**	31.3	26.5	-
FS4 150-315/550	200x150	282	55	75	40	-	-	-	-	-	-	-	-	-	40	39.3	38.4	**37.2**	33.9	29.4	-
FS4 150-315/750	200x150	303	75	100	47	-	-	-	-	-	-	-	-	-	47	46.3	45.4	44.2	**40.9**	36.4	29
FS4 150-400/550	200x150	300	55	75	48.2	-	-	-	-	-	-	-	-	47.7	48	46	45	**42**	36.8	29.2	-
FS4 150-400/750	200x150	320	75	100	55.4	-	-	-	-	-	-	-	-	55	55	54	53	51	**47**	41	32.2
FS4 150-400/900	200x150	332	90	125	59.5	-	-	-	-	-	-	-	-	59	59	58	57	56	**52**	46	37.7
FS4 150-400/1100	200x150	349	110	150	65.5	-	-	-	-	-	-	-	-	65	65	64	63	62	**58**	52	43.7
FS4 150-400/1320	200x150	365	132	180	72	-	-	-	-	-	-	-	-	71.5	71.5	70.5	69.5	68.5	**64.5**	58.5	50.2

MODEL MODELO MODÈLE МОДЕЛЬ	DN		Power Potencia Puissance Мощность		Q=Delivery/Caudal/Débit/Подача														
					GPM 0	881	1322	1762	2203	2643	3084	3524	3965	4405	4846	5286	5727	6167	6608
					l/min 0	3333	5000	6667	8333	10000	11667	13333	15000	16667	18333	20000	21667	23333	25000
					m³/h 0	200	300	400	500	600	700	800	900	1000	1100	1200	1300	1400	1500
	mm	mm	kw	hp	H=Head(m)/Altura(m)/Hauteur(m)/Общий напор в метрах водяного столба (м)														
FS4 200-250/370	250x200	224	37	50	23	22	21	19.8	**18.3**	16.1	12.8	9.3	-	-	-	-	-	-	-
FS4 200-250/450	250x200	241	45	60	26	25	24	22.8	**21.3**	19.1	15.8	12.3	-	-	-	-	-	-	-
FS4 200-250/550	250x200	257	55	75	30.7	29.7	28.7	27.5	**26**	23.8	20.5	17	-	-	-	-	-	-	-
FS4 200-315/550	250x200	257	55	75	31.1	31	30	29.3	**27.5**	25	21.3	16	-	-	-	-	-	-	-
FS4 200-315/750	250x200	274	75	100	35.1	35	34	33.3	**31.5**	29	25.3	20	-	-	-	-	-	-	-
FS4 200-315/900	250x200	300	90	125	42.1	42	41	40.3	**38.5**	36	32.3	27	-	-	-	-	-	-	-
FS4 200-400/750	250x200	291	75	100	41	40.9	40.4	38.9	**37.4**	34.9	32.9	28.9	-	-	-	-	-	-	-
FS4 200-400/900	250x200	307	90	125	46.5	46.4	45.9	44.4	**42.9**	40.4	38.4	34.4	-	-	-	-	-	-	-
FS4 200-400/1100	250x200	328	110	150	52.4	52.3	51.8	50.3	**48.8**	46.3	44.3	40.3	-	-	-	-	-	-	-
FS4 200-400/1320	250x200	349	132	180	60.1	60	59.5	58	56.5	**54**	52	48	40	-	-	-	-	-	-
FS4 250-315/900	300x250	266	90	125	30.5	-	-	29	28.3	28	27.6	27	**26.4**	25.8	24.8	23	21.8	-	-
FS4 250-315/1100	300x250	282	110	150	34.5	-	-	33	32.3	32	31.6	31	**30.4**	29.8	28.8	27	25.8	-	-
FS4 250-315/1320	300x250	300	132	180	38.5	-	-	37	36.3	36	35.6	35	34.4	**33.8**	32.8	31	29.8	28	-
FS4 250-315/1600	300x250	324	160	220	45	-	-	43.5	42.8	42.5	42.1	41.5	40.9	**40.3**	39.3	37.5	36.3	34.5	-
FS4 250-400/1600	300x250	303	160	220	43	-	-	42	41.2	40.8	40	39	38	**37**	36	34	32.5	30	-
FS4 250-400/1850	300x250	315	185	250	47	-	-	46	45.2	44.8	44	43	42	**41**	40	38	36.5	34	-
FS4 250-400/2000	300x250	332	200	270	53	-	-	52	51.2	50.8	50	49	48	47	**46**	44	42.5	40	38
FS4 250-400/2200	300x250	349	220	300	58	-	-	57	56.2	55.8	55	54	53	52	**51**	49	47.5	45	43
FS4 250-400/2500	300x250	372	250	340	66	-	-	65	64.2	63.8	63	62	61	60	**59**	57	55.5	53	51

FS

MATERIAL DETAILS/DETALLES MATERIAL/DÉTAILS MATÉRIEL/ДЕТАЛИ МАТЕРИАЛА

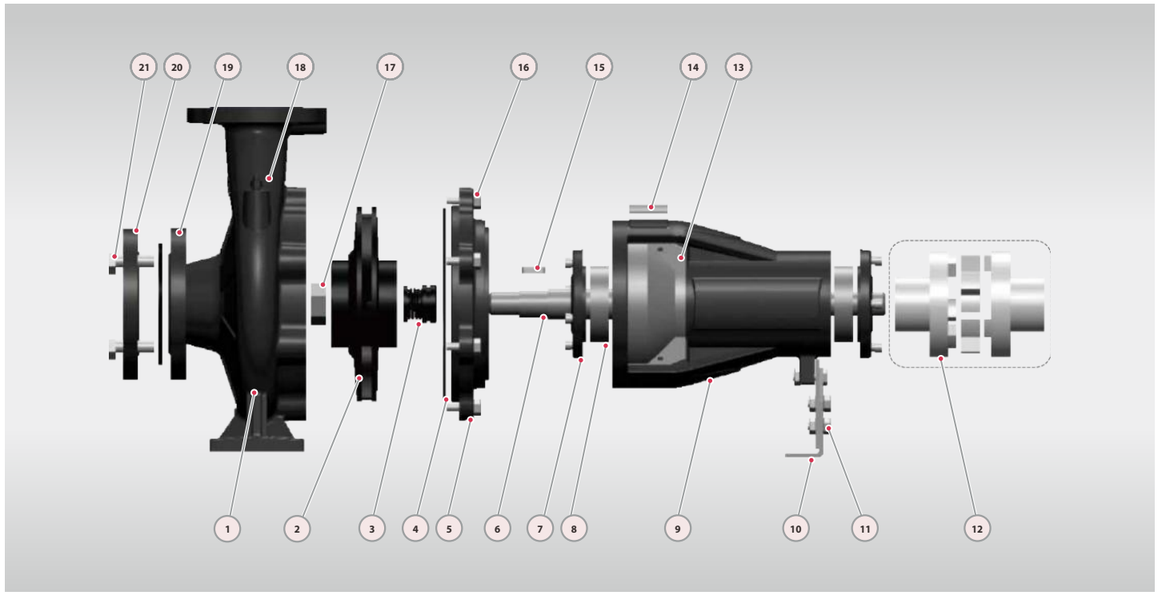

No.	Description Descripción Description Описание	Material Material Matériel Материал
1	Pump Case Cuerpo Boîtier Корпус насоса	Cast iron Fundición Fonte Чугун
2	Impeller Impulsor Roue Импульсор	SUS304/Cast iron Inox304/Fundición Inox304/Fonte CУC304/Чугун
3	Seal Cierre Garniture Тюлень	SiC&Carbon SiC&Grafito SiC&Carbon SiC&Углерод
4	O-ring Junta Tórica Joint torique Хунта Торика	Rubber Caucho Caoutchouc Резина
5	Connection Conexión Raccordement Подключение	Cast iron Fundición Fonte Чугун
6	Shaft Eje Arbre Вал	SUS304 Inox304 Inox304 CУC304
7	Bearing Cover Tapa Rodamiento Couvercle de palier Крышка подшипника	Cast iron Fundición Fonte Чугун

No.	Description Descripción Description Описание	Material Material Matériel Материал
8	Bearing Cojinete Palier Подшипник	Ball bearing Bola rodamiento Roulement bille Шарикоподшипник
9	Support Case Cuerpo Soporte Cas de support Случай поддержки	Cast iron Fundición Fonte Чугун
10	Support Foot Soporte Pie Pied de support Опорная нога	Iron Hierro Le fer Железо
11	Foot Bolt Perno de pie Boulon de pied Ножной болт	Steel Acero Acier Сталь
12	Coupling(Optional) Unión(Opcional) Accouplement(facultatif) Муфта (опционально)	Steel Acero Acier Сталь
13	Case Cover Tapa Cuerpo Housse de protection Крышка корпуса	SUS304 Inox304 Inox304 CУC304
14	Nameplate Placa de nombre Plaque signalétique Паспортная табличка	Aluminum Aluminio Aluminium Алюминий

No.	Description Descripción Description Описание	Material Material Matériel Материал
15	Impeller Key Chaveta Impulsor Clé de roue Шпонка крыльчатки	Iron Hierro Le fer Железо
16	Connection Bolt Perno de conexión Boulon de connexion Соединительный болт	Steel Acero Acier Сталь
17	Impeller Nut Tuerca de Impulsor Écrou de roue Гайка рабочего колеса	Galvanizated Steel Acero Galvanizado Acier Galvanisé Оцинкованная сталь
18	Release Valve Tapón Cebado Soupape de décharge Выпускной клапан	Brass Latón Laiton Латунь
19	Gasket Empague joint d'étanchéité Прокладка	Rubber Caucho Caoutchouc Резина
20	Counter Flange Contra Brida Contre bride Ответный фланец	Galvanizated Cast iron Fundición Galvanizado Fonte Galvanisée Оцинкованный чугун
21	Flange Bolt Perno de Brida Boulon à bride Фланцевый болт	Steel Acero Acier Сталь

FANCY

DIMENSIONS AND N.W/DIMENSIONES Y PESOS/DIMENSIONS ET POIDS/РАЗМЕРЫ И ВЕС

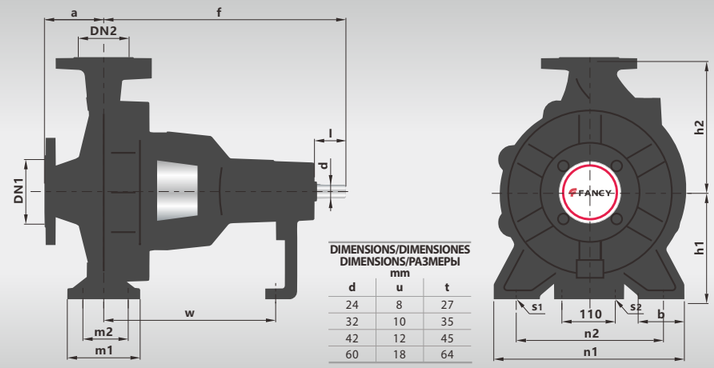

DIMENSIONS/DIMENSIONES DIMENSIONS/РАЗМЕРЫ mm		
d	u	t
24	8	27
32	10	35
42	12	45
60	18	64

DN	DIMENSIONS/DIMENSIONES DIMENSIONS/РАЗМЕРЫ mm		
	D	K	n-d
DN32	140	100	4-18
DN40	150	110	4-18
DN50	165	125	4-18
DN65	185	145	4-18
DN80	200	160	8-18
DN100	220	180	8-18
DN125	250	210	8-18
DN150	285	240	8-22
DN200	340	295	8-22
DN250	405	355	12-26

MODEL MODELO MODÈLE МОДЕЛЬ	DIMENSIONS/DIMENSIONES DIMENSIONS/РАЗМЕРЫ mm																NW kg
	DN1	DN2	a	f	h1	h2	b	m1	m2	n1	n2	s1	s2	w	d	l	
FS 32-160	50	32	80	360	132	160	55	95	70	240	190	14	14	260	24	50	**31**
FS 32-200	50	32	80	360	160	180	55	95	70	240	190	14	14	260	24	50	**35**
FS 32-250	50	32	80	360	160	180	55	95	70	240	190	14	14	260	24	50	**35**
FS 40-160	65	40	80	360	132	160	50	100	70	240	190	14	14	260	24	50	**35**
FS 40-200	65	40	100	360	160	180	55	100	70	265	212	14	14	260	24	50	**38**
FS 40-250	65	40	100	360	180	225	65	125	95	320	250	14	14	260	24	50	**58**
FS 50-125	65	50	100	360	132	180	50	100	70	240	190	14	14	260	24	50	**30**
FS 50-160	65	50	100	360	160	200	55	100	70	265	212	14	14	260	24	50	**35**
FS 50-200	65	50	100	360	160	225	50	100	70	265	212	14	14	260	24	50	**45**
FS 50-250	65	50	100	360	180	180	65	125	95	320	250	14	14	260	24	50	**50**
FS 65-125	80	65	100	360	160	250	65	125	95	280	212	14	14	260	24	50	**42**
FS 65-160	80	65	100	360	160	200	65	125	95	280	212	14	14	260	24	50	**45**
FS 65-200	80	65	100	360	180	225	65	125	95	320	250	14	14	260	24	50	**50**
FS 65-250	80	65	100	470	200	250	80	160	120	360	280	18	14	340	32	80	**71**
FS 65-315	80	65	125	470	225	280	80	160	120	360	280	18	14	340	32	80	**98**
FS 80-125	100	80	100	360	180	225	65	125	95	320	250	14	14	260	24	50	**46**
FS 80-160	100	80	100	360	180	225	65	125	95	345	250	14	14	260	24	50	**48**
FS 80-200	100	80	100	470	200	250	65	125	95	345	280	14	14	340	32	80	**65**
FS 80-250	100	80	100	470	200	280	80	160	120	400	315	18	14	340	32	80	**79**
FS 80-315	100	80	125	470	250	315	80	160	120	400	315	18	14	340	24	50	**118**
FS 80-400	100	80	125	540	280	355	80	160	120	400	315	18	14	340	32	80	**150**
FS 100-160	125	100	125	360	200	280	80	160	120	360	280	18	14	260	32	80	**55**
FS 100-200	125	100	125	470	200	280	80	160	120	360	280	18	14	340	32	80	**75**
FS 100-250	125	100	125	470	225	280	80	160	120	400	315	18	14	340	32	80	**88**
FS 100-315	125	100	140	470	250	315	80	160	120	400	315	19	14	340	32	80	**116**
FS 100-400	125	100	140	530	280	355	100	200	150	500	400	23	14	370	42	110	**178**
FS 125-200	150	125	140	470	250	315	80	160	120	400	315	19	14	340	32	80	**112**
FS 125-250	150	125	140	470	250	355	80	160	120	400	315	19	14	340	32	80	**112**
FS 125-250H	150	125	140	530	250	355	80	160	120	400	315	19	14	370	42	110	**140**
FS 125-315	150	125	140	530	280	355	100	200	150	500	400	23	14	370	42	110	**152**
FS 125-400	150	125	140	530	315	400	100	200	150	500	400	23	14	370	42	110	**200**
FS 150-200	200	150	160	470	280	400	100	200	150	550	450	23	14	370	32	80	**166**
FS 150-250	200	150	160	530	280	400	100	200	150	550	450	23	14	370	42	110	**180**
FS 150-315	200	150	160	530	280	400	100	200	150	550	450	23	14	370	42	110	**186**
FS 150-400	200	150	160	530	315	450	100	200	150	550	450	23	14	370	42	110	**228**
FS 200-250	250	200	180	530	355	475	100	200	150	550	450	23	14	370	42	110	**230**
FS 200-315	250	200	180	530	355	450	100	200	150	550	450	23	14	370	42	110	**234**
FS 200-400	250	200	180	770	400	500	110	300	250	710	600	28	14	525	60	140	**363**
FS 250-315	300	250	250	530	400	500	110	300	250	710	600	28	14	525	42	110	**316**
FS 250-400	300	250	250	770	400	560	110	300	250	710	600	28	14	525	60	140	**400**